CAME

FA00793M4C

# LB38

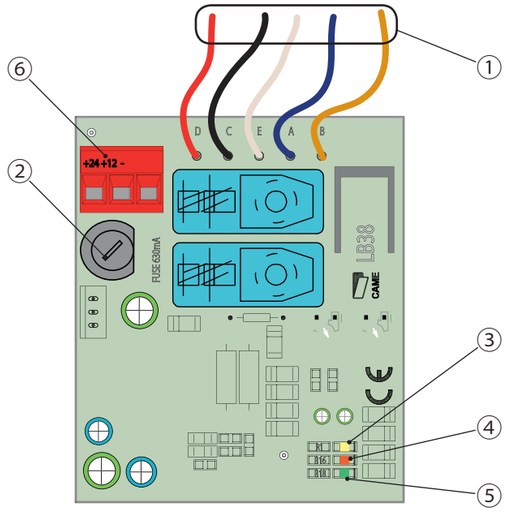


## G4040 • G4040I • G2080 • G2080I

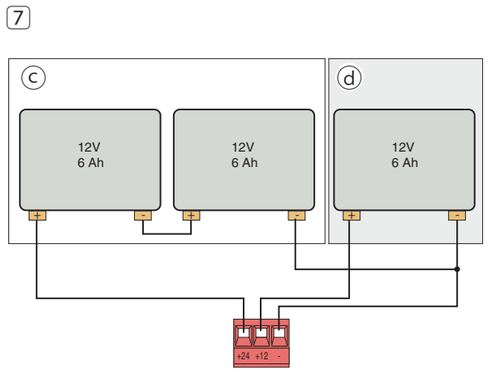


## G4040 • G4040I

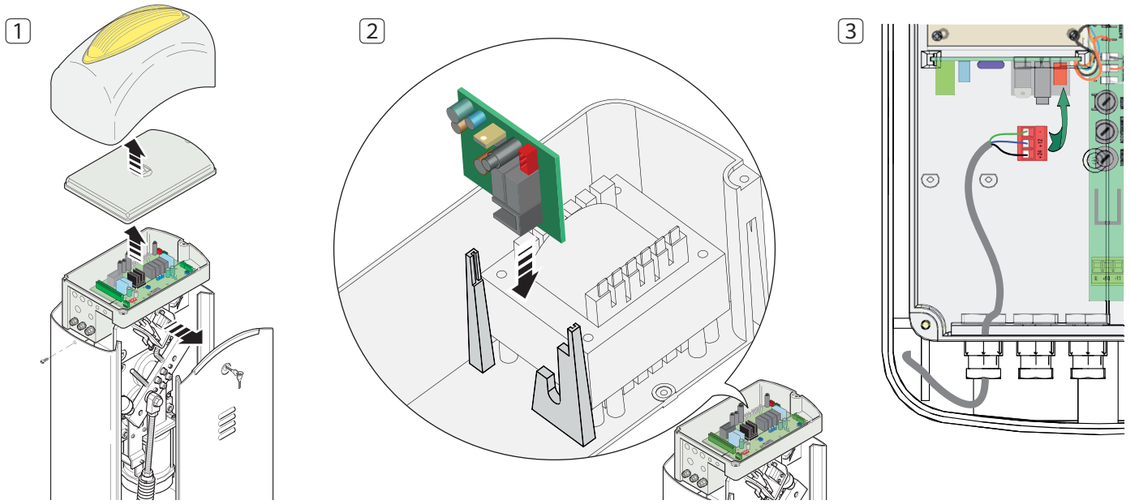


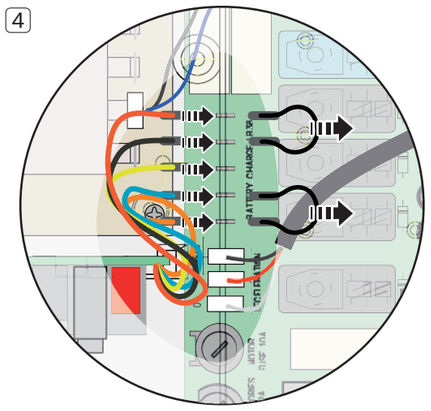


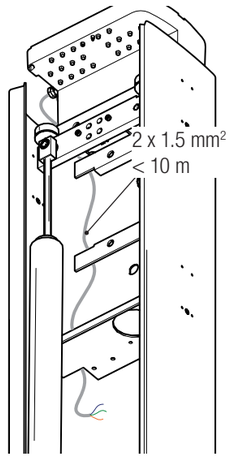


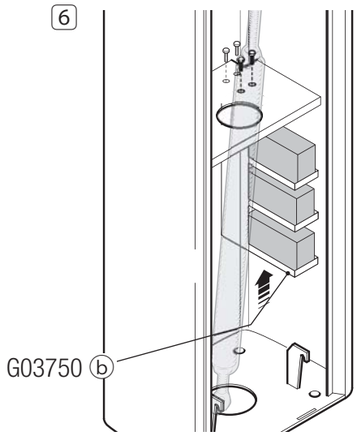


## G2080 • G2080I

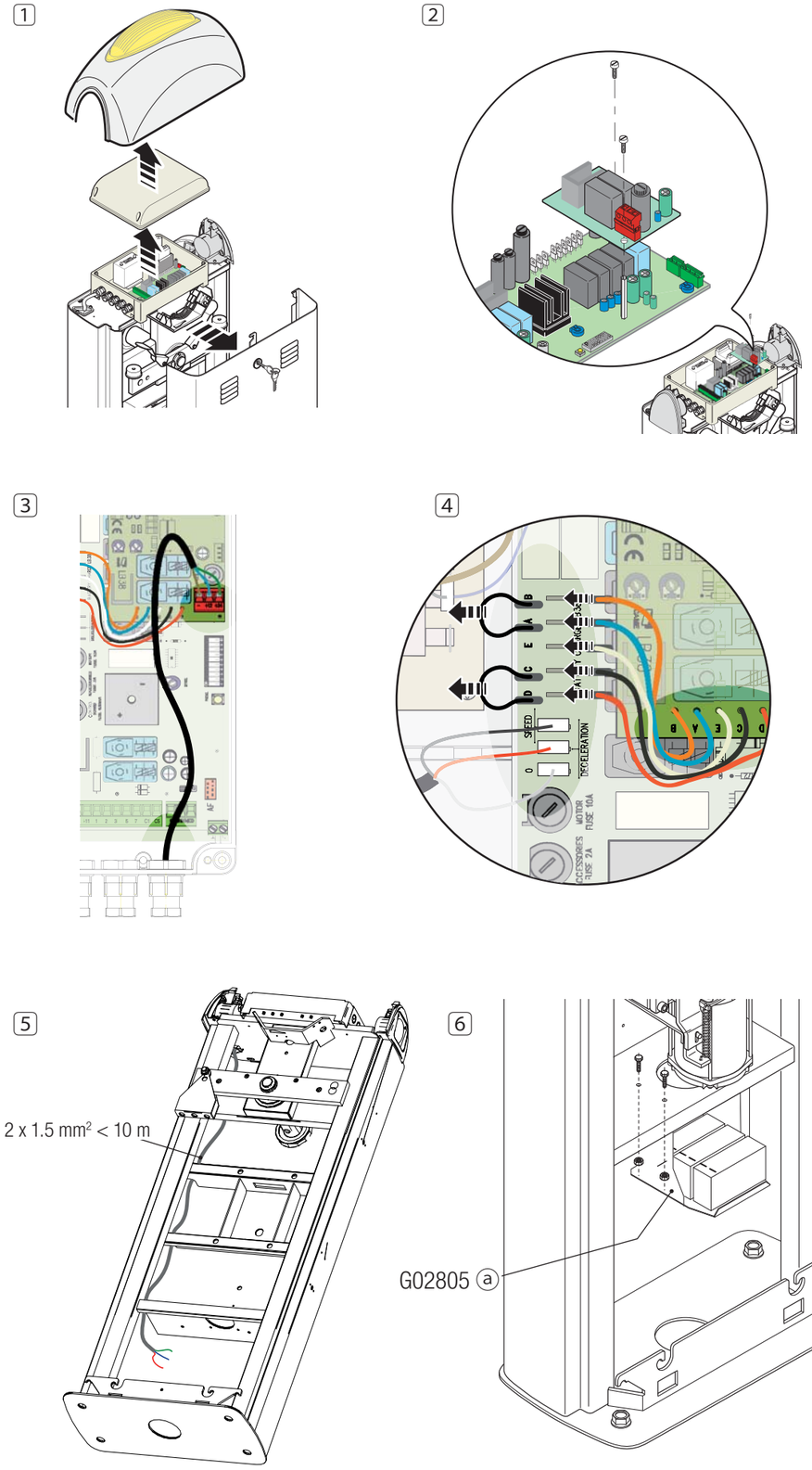


CE

| | |
|---|---|
| PL | Polski |
| HU | Magyar |
| HR | Hrvatski |
| UK | Українська |

www.came.com

CAME
safety&comfort

## POLSKI

### Opis

Płyta zapewniająca działanie przypadku przerwania dostawy prądu oraz umożliwiająca ładowanie baterii.
Przedstawione baterie NIE są dostarczane przez spółkę CAME.

### Dane techniczne

| Typ | LB38 |
|---|---|
| Zasilanie (V) | 24 DC |
| Pobór prądu (mA) | 180 |
| Prąd ładowania (maks. mA) | 100 |
| Temperatura robocza (°C) | -20 ÷ +55 |

| Typ | Baterie |
|---|---|
| Natężenie prądu (Ah) | 6 |
| Napięcie (V) | 12 |
| Typ | Doładowywana |

📖 Liczba gwarantowanych manewrów awaryjnych po pierwszym wykonanym, jest uzależniona od stanu baterii.

### Opis części składowych

1. Przewody do podłączenia do centrali ZL38
2. Bezpiecznik płyty 630 mA
3. Dioda led żółta: działanie na baterie
4. Dioda led czerwona: baterie rozładowane
5. Dioda led zielona: obecność napięcia sieciowego
6. Zaciski do podłączenia baterii

ⓐ/ⓑ wsporniki nie dostarczone w zestawie
ⓒ: 2 baterie dla akcesoriów
ⓓ: 1 bateria dla silnika
Uwaga Kolor przewodów: czerwony ⊕ / czarny = ⊖

### Instalacja

⚠ Przed wykonaniem jakiejkolwiek czynności należy odłączyć zasilanie sieciowe.
• Otworzyć barierę, zdjąć pokrywę i otworzyć centralę sterującą. **1**

### Połączenia i ustawienia

• Umieścić płytę LB38 w sposób uzależniony od automatyki. **2**
• Podłączyć płytę LB38 do zacisków do podłączenia baterii. **3**
• Wyjąć mostki i podłączyć płytę LB38 do płyty elektronicznej przy użyciu przewodów. **4**
• Przygotować przewód do połączenia płyty z bateriami. **5**
• Zamocować wspornik mocujący baterie (nie załączony) i umieścić baterie. **6**
• Połączyć baterie między sobą, jak wskazano na rysunku. **7**

Produkt jest zgodny z obowiązującymi dyrektywami odniesienia.

**ZŁOMOWANIE** - Elementy opakowania (karton, plastik, itd.), są przyjmowane ze stałymi odpadami miejskimi. Elementy składowe produktu (metale, karty elektroniczne, baterie, itp.) muszą być oddzielone i poddane selektywnej zbiórce odpadów. Sprawdzić przepisy w zakresie złomowania obowiązujące w miejscu instalacji.

NIE PORZUCAĆ W ŚRODOWISKU!

TREŚĆ INSTRUKCJI MOŻE ULEGAĆ ZMIANOM W DOWOLNYM MOMENCIE I BEZ KONIECZNOŚCI WCZEŚNIEJSZEGO POWIADOMIENIA.

WSZYSTKIE WYMIARY SĄ PODANE W MILIMETRACH, Z WYJĄTKIEM INACZEJ OZNACZONYCH.

## MAGYAR

### Leírás

Kártya áramszünet esetén való működéshez és az akkumulátorok feltöltéséhez.
Az ábrázolt akkumulátorokat a CAME NEM szállítja.

### Műszaki adatok

| Típus | LB38 |
|---|---|
| Tápfeszültség (V) | 24 DC |
| Áramfelvétel (mA) | 180 |
| Töltőáram (mA max) | 100 |
| Működési hőmérséklet (°C) | -20 ÷ +55 |

| Típus | Akkumulátorok |
|---|---|
| Áramerősség (Ah) | 6 |
| Feszültség (V) | 12 |
| Típus | Feltölthető |

📖 A vészhelyzeti mozgatások garantált száma - az első után - az akkumulátorok állapotától függ.

### A részek leírása

1. Kábelek a ZL38 kártya bekötéséhez
2. 630 mA-es kártya biztosíték
3. Sárga LED: akkumulátoros működés
4. Piros LED: akkumulátorok lemerültek
5. Zöld LED: van hálózati áramellátás
6. Akkumulátor bekötő sorkapocs

ⓐ/ⓑ nem tartozék tartók
ⓒ: 2 akkumulátor a kiegészítőkhöz
ⓓ: 1 akkumulátor a motorhoz
Figyelem! A kábelek színe: piros = ⊕ / fekete = ⊖

### Felszerelés

⚠ Bármely beavatkozás előtt szakítsa meg a hálózati áramellátást!
• Nyissa a sorompót, vegye le a burkolatot és nyissa fel a vezérlőpanelt. **1**

### Bekötések és beállítások

• Helyezze el az LB38 kártyát az automatikának megfelelően. **2**
• Csatlakoztassa az LB38 kártyát a sorkapocshoz az akkumulátorok bekötéséhez. **3**
• Távolítsa el az áthidalásokat és csatlakoztassa az LB38 kártyát az elektronikus panelhez a kábelekkel. **4**
• Készítsen elő egy kábelt a kártya bekötéséhez az akkumulátorokhoz. **5**
• Rögzítse az akkumulátor-tartót (nem tartozék) és helyezze el az akkumulátorokat. **6**
• Csatlakoztassa az akkumulátorokat az ábra szerint. **7**

A termék megfelel a vonatkozó érvényes irányelveknek.

**SELEJTEZÉS ÉS HULLADÉKKÉNT VALÓ KEZELÉS** - A csomagolás elemei (kartonpapír, műanyag stb.) települési szilárd hulladékként selejtezhetők. A termék elemeit (fémek, elektronikus kártyák, akkumulátorok stb.) szelektív hulladékgyűjtés keretében kell selejtezni. A hulladékként való kezelés módjával kapcsolatosan ellenőrizze a felszerelés helyén érvényes szabályozást.

KERÜLNI KELL A KÖRNYEZETBE JUTÁSÁT!

A KÉZIKÖNYV TARTALMA BÁRMIKOR ÉS ELŐZETES FIGYELMEZTETÉS NÉLKÜL MÓDOSÍTHATÓ.

A MÉRETEK MILLIMÉTERBEN VANNAK MEGADVA, KIVÉVE HA MÁSKÉNT VAN JELÖLVE.

## HRVATSKI

### Opis

Kartica za rad u slučaju prekida električnog napajanja i punjenje baterija.
CAME NE isporučuje prikazane baterije.

### Tehnički podaci

| Tip | LB38 |
|---|---|
| Napajanje (V) | 24 DC |
| Apsorpcija (mA) | 180 |
| Struja punjenja (max. mA) | 100 |
| Radna temperatura (°C) | -20 ÷ +55 |

| Tip | Baterije |
|---|---|
| Jakost struje (Ah) | 6 |
| Napon (V) | 12 |
| Tip | Na punjenje |

📖 Broj osiguranih manevara u nuždi nakon prvog ovisi o stanju baterija.

### Opis dijelova

1. Kablovi za priključak na karticu ZL38
2. Osigurač za karticu 630 mA
3. Žuta LED dioda: rad na baterije
4. Crvena LED dioda: baterije su prazne
5. Zelena LED dioda: linijski napon je prisutan
6. Redna stezaljka za priključak baterija

ⓐ/ⓑ nosači nisu priloženi
ⓒ: 2 baterije za dodatnu opremu
ⓓ: 1 baterija za motor
Napomena - Boja kablova: crvena = ⊕ / crna = ⊖

### Instalacija

⚠ Iskopčati linijski napon prije bilo kakvog zahvata.
• Otvoriti rampu, skinuti kupolu i otvoriti upravljačku kutiju. **1**

### Spajanje i postavke

• Postaviti karticu LB38 prema tipu automatike. **2**
• Spojiti karticu LB38 na rednu stezaljku za priključak baterija. **3**
• Odstraniti premoštenja i spojiti karticu LB38 na elektroničku karticu koristeći kablove. **4**
• Postaviti kabel za spajanje kartice na baterije. **5**
• Pričvrstiti nosač baterija (nije priložen) i postaviti baterije. **6**
• Međusobno spojiti baterije, kao što je prikazano. **7**

Proizvod je sukladan s važećim mjerodavnim direktivama.

**PRESTANAK UPORABE I ZBRINJAVANJE** - Sastavni dijelovi ambalaže (karton, plastika i dr.) smatraju se krutim komunalnim otpadom. Sastavne dijelove proizvoda (metal, elektroničke kartice, baterije i dr.) potrebno je razdvojiti i odvojeno odlagati. Za način zbrinjavanja provjeriti važeće propise u mjestu ugradnje.

NE BACAJTE U OKOLIŠ!

SADRŽAJ PRIRUČNIKA PODLOŽAN JE IZMJENAMA U BILO KOJEM TRENUTKU BEZ OBVEZE PRETHODNE OBAVIJESTI.

MJERE SU ISKAZANE U MILIMETRIMA, OSIM AKO NIJE DRUGAČIJE NAZNAČENO.

## УКРАЇНСЬКА

### Опис

Плата аварійного живлення для підключення і зарядки акумуляторів.
Описані в даній інструкції акумулятори НЕ поставляються компанією CAME.

### Технічні характеристики

| Модель | LB38 |
|---|---|
| Напруга електричного живлення (В) | =24 |
| Споживаний струм (мА) | 180 |
| Струм для зарядки (макс. мА) | 100 |
| Діапазон робочих температур (°C) | -20 - +55 |

| Модель | Акумулятори |
|---|---|
| Накопичувальна ємність (Ач) | 6 |
| Вольтаж (В) | 12 |
| Модель | Перезаряджаються |

📖 Гарантована кількість робочих дій при короткочасному відключенні електроенергії залежить від стану акумуляторів.

### Опис основних компонентів

1. Проводи підключення до плати ZL38
2. Запобіжник плати 630 мА
3. Жовтий світлодіодний індикатор: живлення від акумулятору
4. Червоний світлодіодний індикатор: акумулятор розряджений
5. Зелений світлодіодний індикатор: живлення від мережі
6. Контактна панель для підключення акумуляторних батарей

ⓐ/ⓑ тримачі, не входять у комплект
ⓒ: 2 акумулятори для додаткового обладнання
ⓓ: 1 акумулятор для приводу
Важливо! Кольори проводів: червоний = ⊕ / чорний = ⊖

### Монтаж

⚠ Перед тим як приступити до будь-яких робіт, вимкніть електричне живлення.
• Відкрийте шлагбаум, зніміть кришку та відкрийте блок управління. **1**

### Підключення та налаштування

• Розташуйте плату LB38 відповідно до типу автоматики. **2**
• Підключіть плату B38 до контактної панелі для підключення акумуляторів. **3**
• Зніміть перемички та підключіть плату LB38 до електронної плати проводами. **4**
• Розташуйте провід підключення плати до акумуляторів. **5**
• Закріпіть тримач акумуляторів (не входить в комплект) та вставте акумулятори. **6**
• З'єднайте акумулятори між собою, як показано на малюнку. **7**

Прилад відповідає чинному законодавству.

**ВИВІД З ЕКСПЛУАТАЦІЇ ТА УТИЛІЗАЦІЯ** - Пакувальні матеріали (картон, пластмаса тощо) можна утилізовувати як побутові відходи. Матеріали й компоненти виробу (метал, електронні плати, елементи живлення тощо) необхідно розділяти перед утилізацією. Утилізацію виробу необхідно проводити у відповідності до чинного законодавства місцевості, в якій здійснювалась його експлуатація.

НЕ ЗАБРУДНЮЙТЕ НАВКОЛИШНЄ СЕРЕДОВИЩЕ!

ЗМІСТ ЦІЄЇ ІНСТРУКЦІЇ МОЖЕ БУТИ ЗМІНЕНИЙ В БУДЬ-ЯКИЙ МОМЕНТ БЕЗ ПОПЕРЕДНЬОГО ПОВІДОМЛЕННЯ.

ВИМІРИ, ЯКЩО НЕ ЗАЗНАЧЕНО ІНШЕ, ВКАЗАНІ В МІЛІМЕТРАХ.